LEOPOLD HALLING
Gesellschaft m.b.H.

Baumaße für Varioantrieb mit Drehgestell

Kontrollmass 150.0

Einbauschema und Schablone für Varioantrieb - Ausführung mit Drehgestell

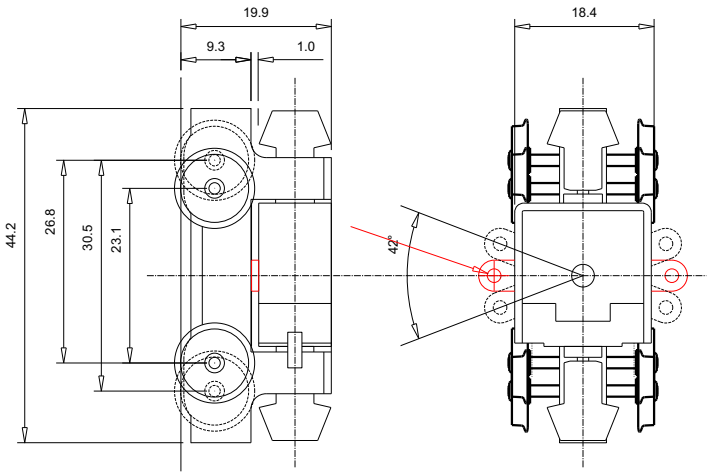

A = Achsabstand 23.1

B = Achsabstand 30.5

Drehwinkel +/-21°

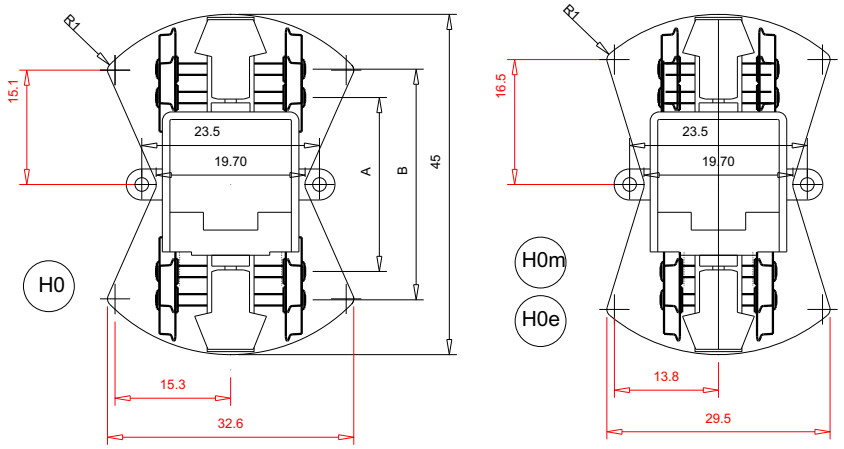

Kontrollmass 175.0

Favoritner Gewerbering Objekt 25 A-1100 Wien, Austria.
Telefon: (+43)(1) 604 31 22 Fax: (+43)(1) 604 31 22 Dw. 18
Montag bis Donnerstag: 8:00-16:00 Uhr und Freitag: 8:00-13:00 Uhr
http://www.halling.at E-Mail: office@halling.at